LONDRES-VISION





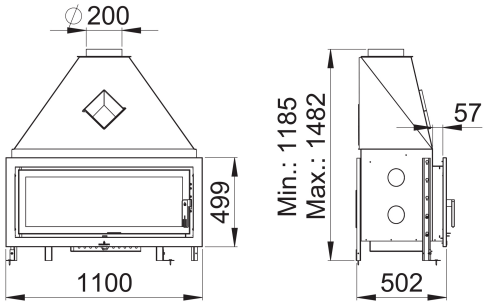
kW	%		m³			kg	∅			
21	76	6,4	525			121	200		860x270x380	85

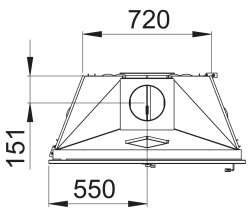
M-7-V M-8-V M-9-V M-10-V

Χαρακτηριστικά

- Ισχύς (kW): 21kw
- Απόδοση (%): 76%
- Κατανάλωση (kg/h): 6.4kg/h
- Θερμαντική ικανότητα (m3): 525m3
- Επένδυση Vermiculite
- Κατασκευή από ατσάλι
- Βάρος (kg): 121kg
- Διάμετρος καπνοδόχου (mm): 200mm
- Σύστημα καθαρισμού κρυστάλλου
- Διαστάσεις θαλάμου καύσεως: 860x270x380mm
- Μέγιστο μήκος κούτσουρου (cm): 85cm
- Δευτερογενής καύση
- Δεν περιλαμβάνονται τα συμβατά αξεσουάρ: M-7-V; M-8-V; M-9-V; M-10-V

5 years guarantee





Λαμβάνοντας υπόψη τη συνεχή βελτίωση των προϊόντων μας και τη βελτίωση της διαδικασίας παραγωγής μας, το μέγεθος, την αισθητική και τις προδιαγραφές των προϊόντων μπορεί να αλλάξουν χωρίς προειδοποίηση στην κοινωνία μας.

www.bronpi.com

BRONPI
la excelencia en el fuego

© Bronpi Calefaccion, SL, διατηρεί όλα τα δικαιώματα για τις εικόνες που εμφανίζονται στο παρόν έγγραφο. Δεν επιτρέπεται η αναπαραγωγή ή διανομή του συνόλου ή μέρους του κειμένου και φωτογραφιών. Τόσο το σήμα ως διακριτικό είναι αποκλειστική ιδιοκτησία της εταιρείας. Οι εικόνες δεν δεσμεύουν συμβατικά με το νόμο.