NINA

OASYS PLUS | SC2 | SCL | M | WIFI | kW Máx 9

kW	%		W	m³				kg	∅	
8-3,8	90-93	0,88-1,9	60-300	200	16		8,4-18,1	97	80	50

1x270	S1	A	KIT WIFI	KIT CANALIZZAZIONE	Telecomando

Caratteristiche

- OPZIONALE KIT CANALIZZAZIONE
- Oasys Plus
- Sistema Dual Camera
- Sistema di vetro pulito
- Sistema di modulazione
- Modello progettato per un facile accesso alla manutenzione
- Modello compatibile con KIT WIFI
- Programmabile
- Sistema anti-ritorno di fiamma
- Valvola di sovrapressione della camera
- Potenza max: 9kw
- Potenza (Kw) max-min: 8-3,8kw
- Rendimento (%): 90-93%
- Consumo max-min (kg/h): 1,9-0,88kg/h
- Potenza assorbita (W): 60-300W
- Volume riscaldabile (m3): 200m3
- Capacità di deposito (Kg): 16kg
- Interno di vermiculite
- Autonomia (h) (min-max): 8,4-18,1h
- Peso (Kg): 97kg
- Diametro di uscita di fumi (mm): 80mm
- Diametro di aspirazione di aria (mm): 50mm
- Ventilazione forzata: 1x270
- S1:Sistema di sicurezza: Termostato di sicurezza del pellet, Depressometro

2 years guarantee

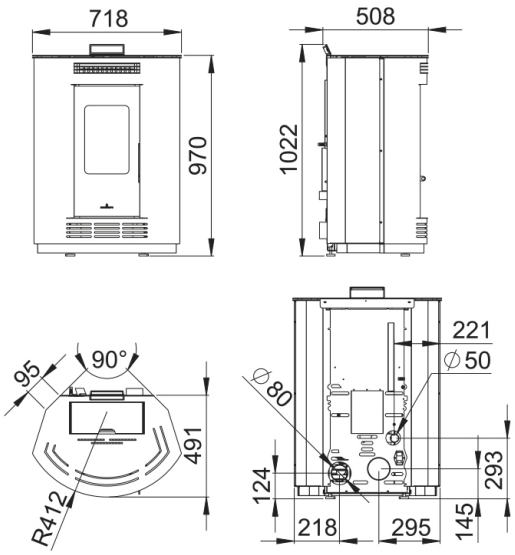

Dato il continuo miglioramento dei nostri prodotti e migliorare il nostro processo di produzione, dimensioni, estetica e le specifiche dei prodotti sono soggette a modifiche senza preavviso da parte nostra azienda.

www.bronpi.com

BRONPI
la excelencia en el fuego

© Bronpi Calefacción, S.L. si riserva tutti i diritti per le immagini che appaiono in questo documento. Non è possibile riprodurre o distribuire tutto o in parte le fotografie e come il testo. Sia il brand come segni distintivi sono di proprietà esclusiva della Società. I trasgressori saranno perseguiti a norma di legge.

Caratteristiche

- Accesori compatibili non inclusi: KIT WIFI; KIT CANALIZZAZIONE; Telecomando

© Bronpi Calefacción, S.L. si riserva tutti i diritti per le immagini che appaiono in questo documento. Non è possibile riprodurre o distribuire tutto o in parte le fotografie e come il testo. Sia il brand come segni distintivi sono di proprietà esclusiva della Società. I trasgressori saranno perseguiti a norma di legge.

Dato il continuo miglioramento dei nostri prodotti e migliorare il nostro processo di produzione, dimensioni, estetica e le specifiche dei prodotti sono soggette a modifiche senza preavviso da parte nostra azienda.

www.bronpi.com

BRONPI

la excelencia en el fuego