HYDROBRONPI-80E-VISION

SCL

SSS

kW 27

kW 22,5 | % 76 | 7,8 | m³ 675 | 90 | 672x340x554 | bar 1,5 | 72 | kg 244

∅ 200 | 225 | 161 | A VAL-03 VAL-05

Caratteristiche

- Sistema di Vetro Pulito
- Sistema di Sicurezza Sovrapressione
- Potenza di riscaldamento: 27kw
- Potenza trasferita ad acqua (kW): 22,5kw
- Rendimento (%): 76%
- Consumo (kg/h): 7,8kg/h
- Volume riscaldabile (m3): 675m3
- Capacità deposito (l): 90l
- Interno metallico
- Fatto in fundizione e acciaio
- Peso (Kg): 244kg
- Diametro di uscita di fumi (mm): 200mm
- Le misure dell bocca utile dello forno: 672x340x554mm
- Pressione (bar): 1,5bar
- Massima misura tronchi (cm): 72cm
- Riscaldamento a pavimento (m2): 225
- Numero di elemneti radiatore: 161
- Accesori compatibili non inclusi: VAL-03; VAL-05

5 years guarantee

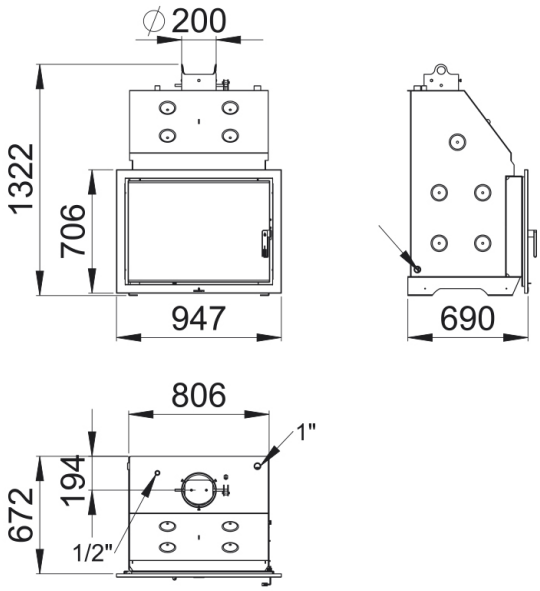

Dato il continuo miglioramento dei nostri prodotti e migliorare il nostro processo di produzione, dimensioni, estetica e le specifiche dei prodotti sono soggette a modifiche senza preavviso da parte nostra azienda.

www.bronpi.com

BRONPI la excelencia en el fuego

© Bronpi Calefacción, S.L. si riserva tutti i diritti per le immagini che appaiono in questo documento. Non è possibile riprodurre o distribuire tutto o in parte le fotografie e come il testo. Sia il brand come segni distintivi sono di proprietà esclusiva della Società. I trasgressori saranno perseguiti a norma di legge.