HYDROARTICA-27

OASYS · M · SMS

kW Máx 29,5										
kW 27,6-9	kW Máx 29,5	kW 27,6	kW 25,7-8	kW 25,4	% 93-96	% 94	6-1,9	6,5	W 150-500	m³ 642
m³ 635	154			16-53	17	kg 293	100	60		bar 1,5
bar max 2,5	8	40/80			257	184	254	182		ACS
S2			A							

KIT GPRS/VAL-02/VAL-04/T-AMB/CRONO-01/PE-130

Características

- Oasys
- Sistema de Modulación
- Modelo diseñado para un fácil acceso a mantenimientos
- Compatible con Kit Gprs
- Programable
- Potencia máx: 29,5kw
- Potencia máx-mín: 27,6-9kw
- Potencia máx con hueso: 29,5kw
- Potencia con hueso: 27,6kw
- Potencia al agua máx-mín: 25,7-8kw
- Potencia al agua con hueso: 2,4kw
- Rendimiento: 93-96 %
- Rendimiento con hueso: 94%
- Consumo máx-mín: 6-1,9 kg/h
- Consumo máx-mín con hueso: 6,5kg/h
- Consumo eléctrico: 150-500W
- Volumen calefactable:642 m3

2 years guarantee

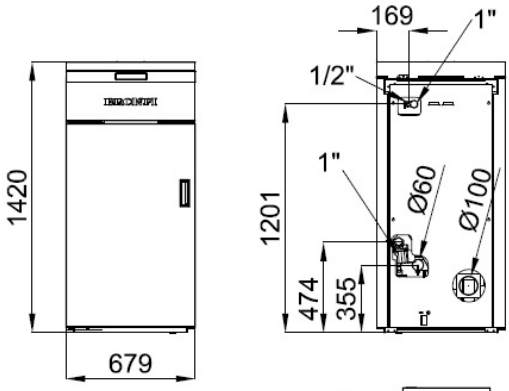

Dada la continua mejora de nuestros productos y el perfeccionamiento de nuestro proceso de fabricación, las dimensiones, la estética del producto y las características técnicas están sujetas a posibles variaciones sin previo aviso por parte de nuestra empresa.

www.bronpi.com

BRONPI
la excelencia en el fuego

©Bronpi Calefacción, S.L. tiene reservados todos los derechos sobre las imágenes que aparecen en este documento. Está prohibida la reproducción o la difusión parcial o total de las fotografías y así como del texto. Tanto la marca como los símbolos son distintivos propiedad exclusiva de la empresa. Los infractores serán procesados conforme a la ley.

Características

- Volumen calefactable con hueso: 635m3
- Capacidad del depósito: 154 litros
- Interior Metálico
- Quemador en fundición
- Autonomía mín-máx: 16-53h
- Autonomía con hueso: 17h
- Peso: 293kg
- Diámetro salida de humos: 100mm
- Diámetro aspiración de aire: 60mm
- Multifuel
- Presión de trabajo: 1,5bar
- Presión máxima de trabajo: 2,5bar
- Vaso de expansión cerrado: 8 l
- Temperatura máx. servicio.: 40/80°C
- Válvula de vaciado
- Bomba circuladora
- Suelo radiante (m2):257
- Nº de elementos radiador:184
- Suelo radiante (m2)con hueso:254
- Nº de elementos radiador con hueso: 182
- Tolva Hermética
- Gestión Calefacción/ACS
- Sistema seguridad: S2. Termostato seguridad pellet, Termostato seguridad agua, Depresímetro, Válvula seguridad 3 bar, Transductor de presión
- Accesorios compatibles no incluidos: KIT GPRS/VAL-02/VAL-04/T-AMB/CRONO-01/PE-130
- Caldera certificada para pellet y hueso de aceituna
- Limpieza totalmente automatizada de intercambiadores y quemador
- Conjunto del soporte y rascadores en acero inox
- Nueva versión del sistema de limpieza del quemador
- Pintada en pintura anticalórica negra y revestimiento en epoxi
- Manetas en acero inox y quemador en fundición
- Cámara aislada térmicamente
- Visor en puerta de cámara de combustión
- Incluye purgador automático
- Doble puerta con interior en vermiculita
- Puerta exterior con aislamiento térmico
- Display LCD retro-iluminado para programación y gestión de la caldera
- Patas niveladoras regulables en altura
- Facilidad de acceso para labores de limpieza y mantenimiento
- PUESTA EN MARCHA OBLIGATORIA POR EL SERVICIO TÉCNICO

Dada la continua mejora de nuestros productos y el perfeccionamiento de nuestro proceso de fabricación, las dimensiones, la estética del producto y las características técnicas están sujetas a posibles variaciones sin previo aviso por parte de nuestra empresa.

©Bronpi Calefacción, S.L. tiene reservados todos los derechos sobre las imágenes que aparecen en este documento. Está prohibida la reproducción o la difusión parcial o total de las fotografías y así como del texto. Tanto la marca como los símbolos son distintivos propiedad exclusiva de la empresa. Los infractores serán procesados conforme a la ley.