MERIDA

SDC SEH SCL SSV SBE

kW 14

%		m³			kg	∅				
77	4,2	350			91	200	2x120	2x160	58	508x282x320

Características

- Sistema Dupla Combustão
- Sistema Cristal Limpo
- Sistema de Segurança dos Ventiladores
- Sistema Baixas Emissões
- Potência de aquecimento: 14kw
- Rendimento (%): 77%
- Consumo (kg/h): 4,2kg/h
- Volume de aquecimento (m3): 350m3
- Interior vermiculite
- Fabricado em fundição e chapa
- Peso (Kg): 91kg
- Diametro saida de fumos (mm): 200mm
- Tubos (diametro e número de saídas): 2x120
- Ventilação forçada: 2x160
- Medidas da camara: 508x282x320mm
- Tamanho máximo dos troncos (cm): 58cm

5 years guarantee

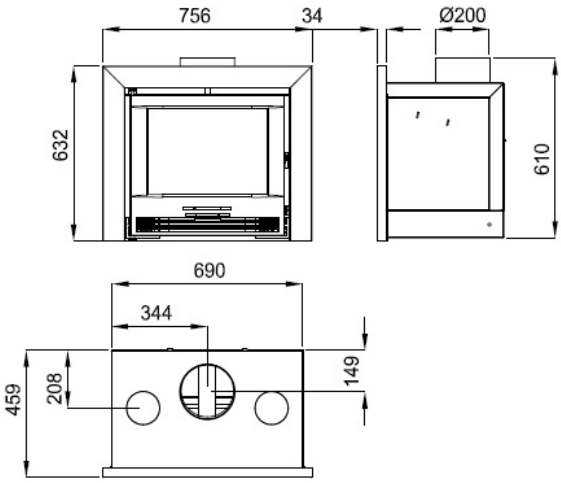

Dada a melhoria contínua de nossos produtos e melhorar o nosso processo de fabricação, tamanho, estética e especificações de produtos estão sujeitos a alteração sem aviso prévio da nossa empresa.

www.bronpi.com

BRONPI la excelencia en el fuego

© Bronpi Calefacción, S.L. reserva todos os direitos das imagens que aparecem neste documento. Você não pode reproduzir ou distribuir parte ou a totalidade das fotografias e do texto. Tanto a marca como símbolos distintivos são de propriedade exclusiva da empresa. Os infratores serão punidos conforme a lei.