CORAL NC

Bio BRONPI

FAST ON | OASYS | SC2 | SCL | M | WIFI | kW Máx 14,3

kW	%		W	m³					kg	∅
13-6	92-94	3-1,4	70-300	325	22			7,5-16	155	80

50	1x430	KIT WIFI	KIT CANALIZZAZIONE, Telecomando	

Caratteristiche

2 years guarantee

- OPZIONALE KIT CANALIZZAZIONE
- Fast On
- Oasys Plus
- Sistema Dual Camera
- Sistema di Vetro Pulito
- Sistema di Modulazione
- Modello progettato per un facile accesso alla manutenzione
- Modello compatibile con KIT WIFI
- Programmabile
- Potenza max: 14,3kw
- Potenza (Kw) max-min: 13-6kw
- Rendimento (%): 92-94%
- Consumo max-min (kg/h): 3-1,4kg/h
- Potenza assorbita (W): 70-300W
- Volume riscaldabile (m3): 325m3
- Capacità di deposito (Kg): 22kg
- Interno di fundizione
- Bruciatore in ghisa
- Autonomia (h) (min-max): 7,5-16h
- Peso (Kg): 155kg
- Diametro di uscita di fumi (mm): 80mm
- Diametro di aspirazione di aria (mm): 50mm
- Ventilazione forzata: 1x430
- Tramoggia ermetica

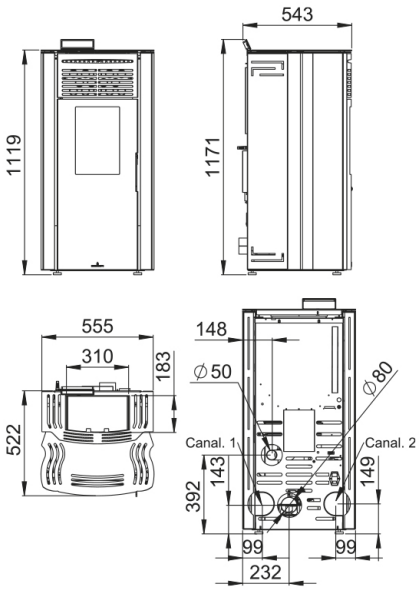

Dato il continuo miglioramento dei nostri prodotti e migliorare il nostro processo di produzione, dimensioni, estetica e le specifiche dei prodotti sono soggette a modifiche senza preavviso da parte nostra azienda.

www.bronpi.com

BRONPI
la excelencia en el fuego

© Bronpi Calefacción, S.L. si riserva tutti i diritti per le immagini che appaiono in questo documento. Non è possibile riprodurre o distribuire tutto o in parte le fotografie e come il testo. Sia il brand come segni distintivi sono di proprietà esclusiva della Società. I trasgressori saranno perseguiti a norma di legge.

Caratteristiche

- S1:Sistema di sicurezza: Termostato di sicurezza del pellet, Depressometro
- Accesori compatibili non inclusi:KIT WIFI, KIT CANALIZZAZIONE, Telecomando

© Bronpi Calefacción, S.L. si riserva tutti i diritti per le immagini che appaiono in questo documento. Non è possibile riprodurre o distribuire tutto o in parte le fotografie e come il testo. Sia il brand come segni distintivi sono di proprietà esclusiva della Società. I trasgressori saranno perseguiti a norma di legge.

Dato il continuo miglioramento dei nostri prodotti e migliorare il nostro processo di produzione, dimensioni, estetica e le specifiche dei prodotti sono soggette a modifiche senza preavviso da parte nostra azienda.

www.bronpi.com

BRONPI

la excelencia en el fuego