BRUNO-SLIM

26,5CM

Bio BRONPI

FAST ON | OASYS | SC2 | SCL | SNC | M | WIFI | kW Máx 9,6

8,4-3,6	88-93	0,78-1,9	150-300	210	11,6			6,1-14,9	80	80
40	1x270		S1	KIT WIFI						

Características

- FastOn
- Oasys Plus
- Sistema Dupla Câmara
- Sistema Cristal Limpo
- Sensor de nível de carga
- Sistema de regulalação
- Modelo desenhado para uma fácil manutenção técnica
- Equipamento compativel com KIT WIFI
- Programável
- Potência max: 9,6kw
- Potência max-min: 8,4-3,6 kw
- Rendimento (%): 88-93%
- Consumo min-max. (kg/h): 0,78-1,9kg/h
- Consumo de potência (W): 150-300W
- Volume de aquecimento (m3): 150m3
- Capacidade do depósito (Kg): 11,6kg/h
- Interior vermiculite
- Autonomía (h) (mín-máx): 6,1-14,9 h
- Peso (Kg): 80kg
- Diametro saida de fumos (mm): 80mm
- Diametro entrada de ar (mm): 40mm
- Ventilação forçada: 1x270
- Comando à distância ou centralina
- S1

2 years guarantee

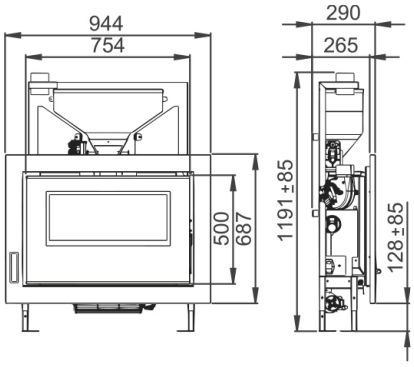

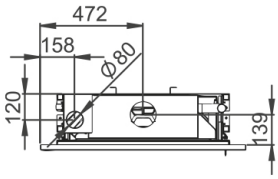

Dada a melhoria contínua de nossos produtos e melhorar o nosso processo de fabricação, tamanho, estética e especificações de produtos estão sujeitos a alteração sem aviso prévio da nossa empresa.

www.bronpi.com

BRONPI
la excelencia en el fuego

© Bronpi Calefacción, S.L. reserva todos os direitos das imagens que aparecem neste documento. Você não pode reproduzir ou distribuir parte ou a totalidade das fotografias e do texto. Tanto a marca como símbolos distintivos são de propriedade exclusiva da empresa. Os infratores serão punidos conforme a lei.

Características

- Acessórios compativeis não incluidos: KIT WIFI

© Bronpi Calefacción, S.L. reserva todos os direitos das imagens que aparecem neste documento. Você não pode reproduzir ou distribuir parte ou a totalidade das fotografias e do texto. Tanto a marca como símbolos distintivos são de propriedade exclusiva da empresa. Os infratores serão punidos conforme a lei.

Dada a melhoria contínua de nossos produtos e melhorar o nosso processo de fabricação, tamanho, estética e especificações de produtos estão sujeitos a alteração sem aviso prévio da nossa empresa.

www.bronpi.com

BRONPI

la excelencia en el fuego